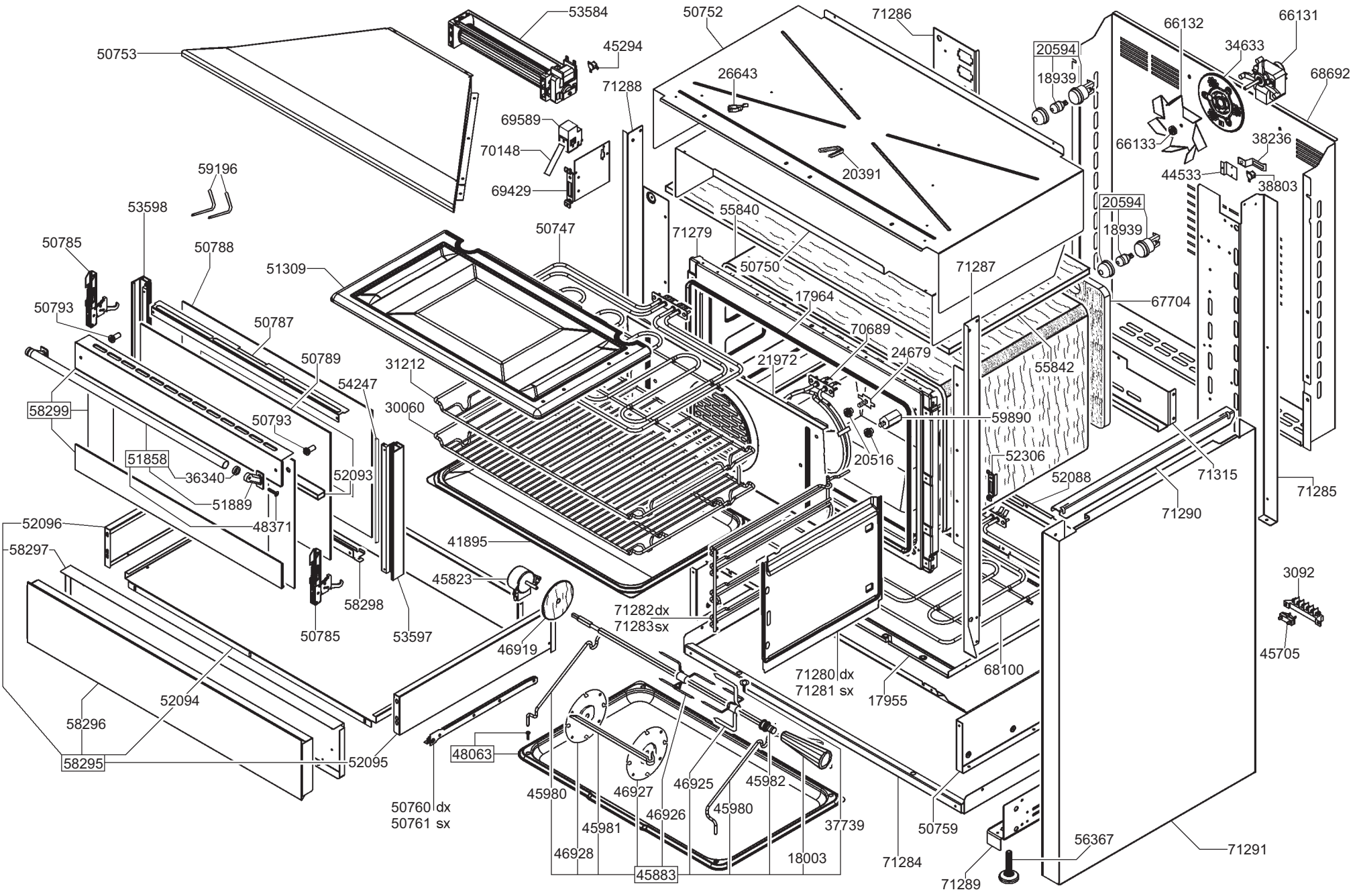
53584
50752
71286
66131
50753
45294
20594
66132
34633
26643
18939
68692
71288
69589
66133
38236
70148
20391
44533
38803
59196
69429
20594
53598
55840
18939
50747
71279
50785
50788
50750
71287
51309
17964
67704
50793
50787
70689
24679
50789
21972
55842
31212
54247
58299
30060
59890
50793
20516
52306
51858
36340
52093
71315
52088
71285
51889
71290
52096
48371
58297
41895
3092
45823
58298
71282dx
71283sx
50785
53597
46919
45705
68100
71280 dx
71281 sx
17955
52094
58296
48063
52095
58295
50760 dx
50761 sx
45980
46927
46925
45982
46926
45980
45981
37739
50759
56367
71291
46928
18003
71284
45883
71289

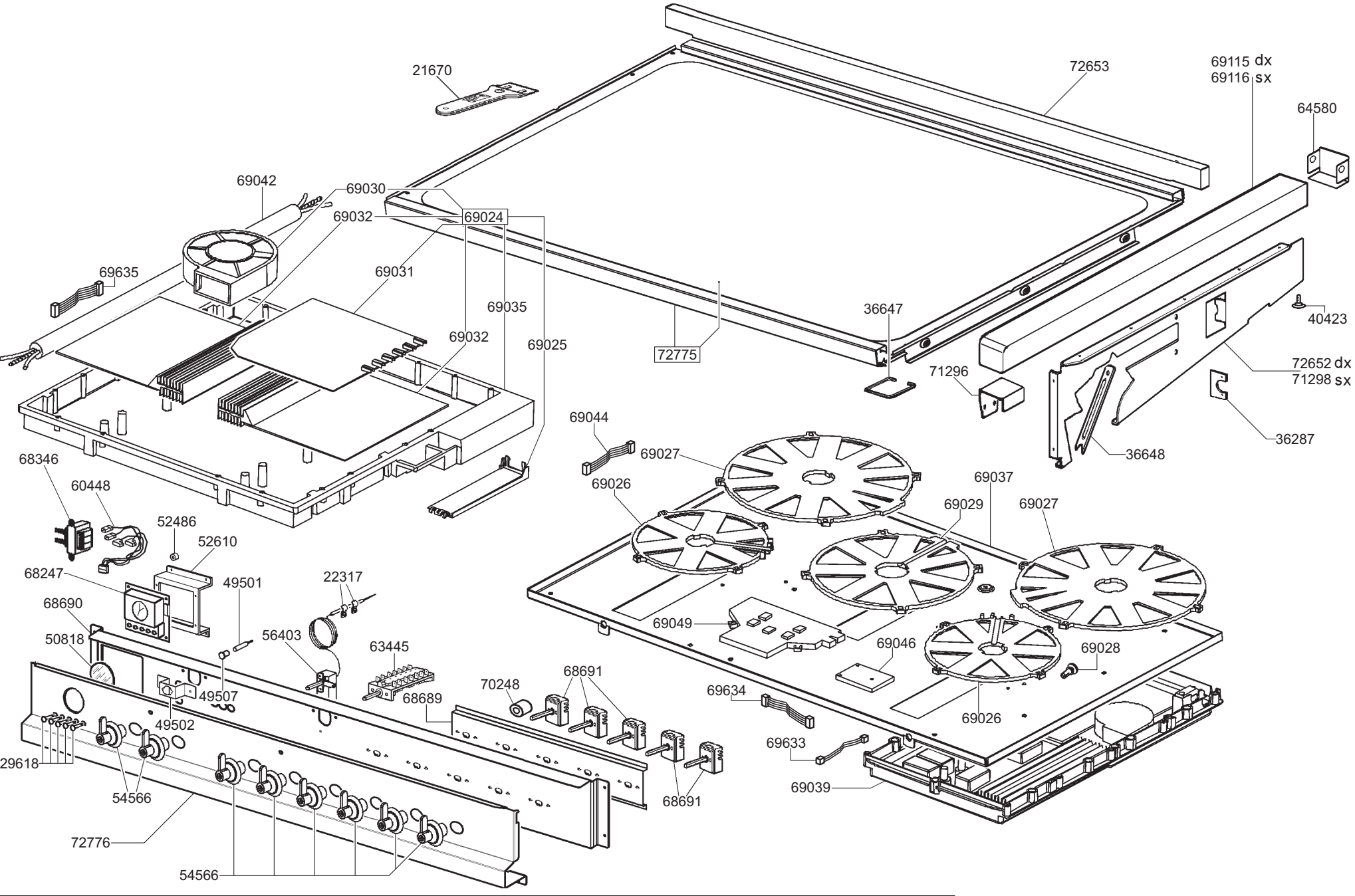
21670
72653
69115 dx
69116 sx
64580
69042
69030
69032
69024
69635
69031
69035
69032
69025
72775
36647
40423
71296
72652 dx
71298 sx
36287
36648
69044
69027
69026
69037
69029
69027
68346
60448
52486
52610
68247
49501
22317
68690
50818
56403
63445
69049
69046
69028
69026
70248
68691
68689
49507
49502
69634
69633
29618
54566
68691
69039
72776
54566